SCHEMA ELECTRIQUE
Convertisseur - cyrix

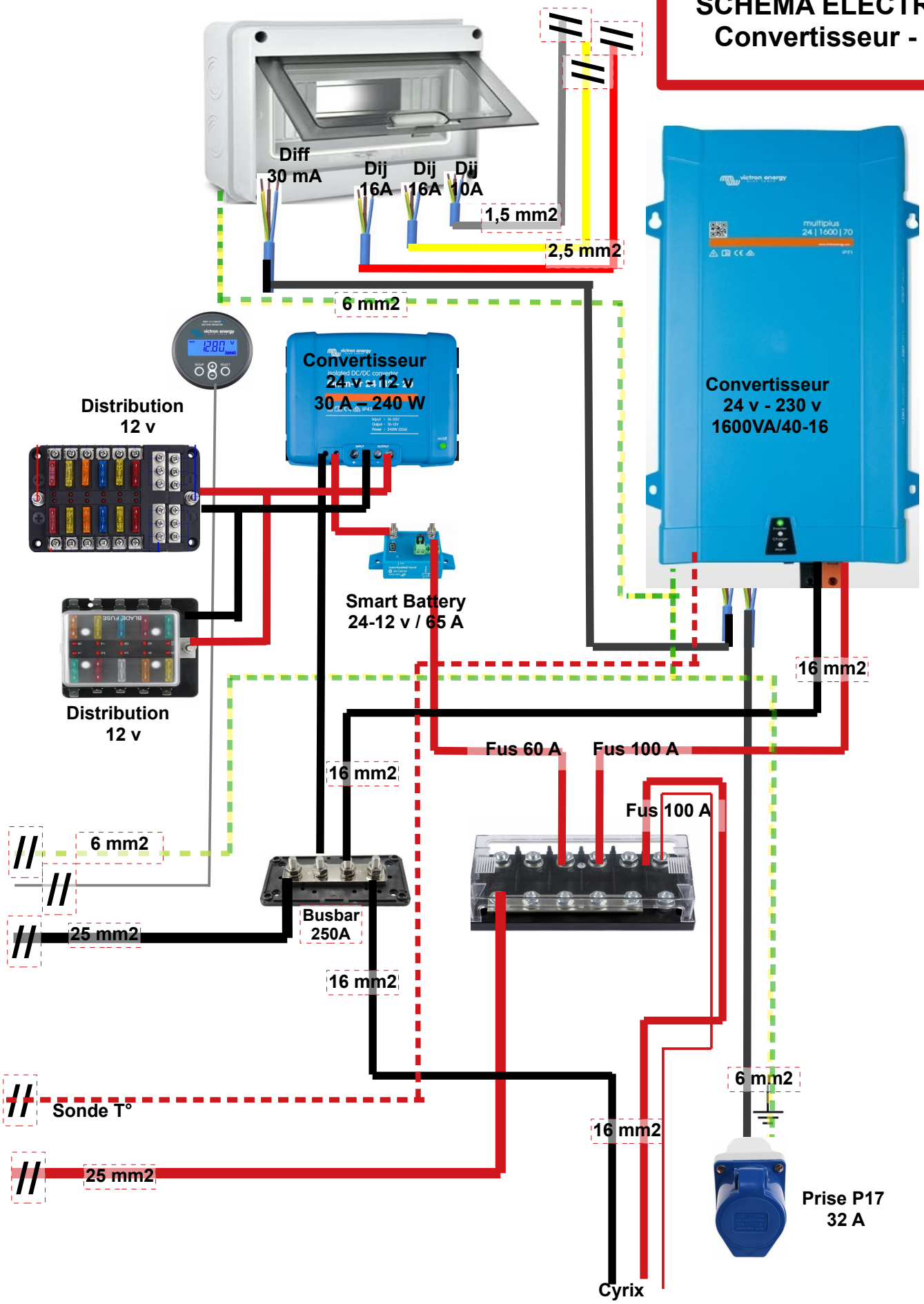

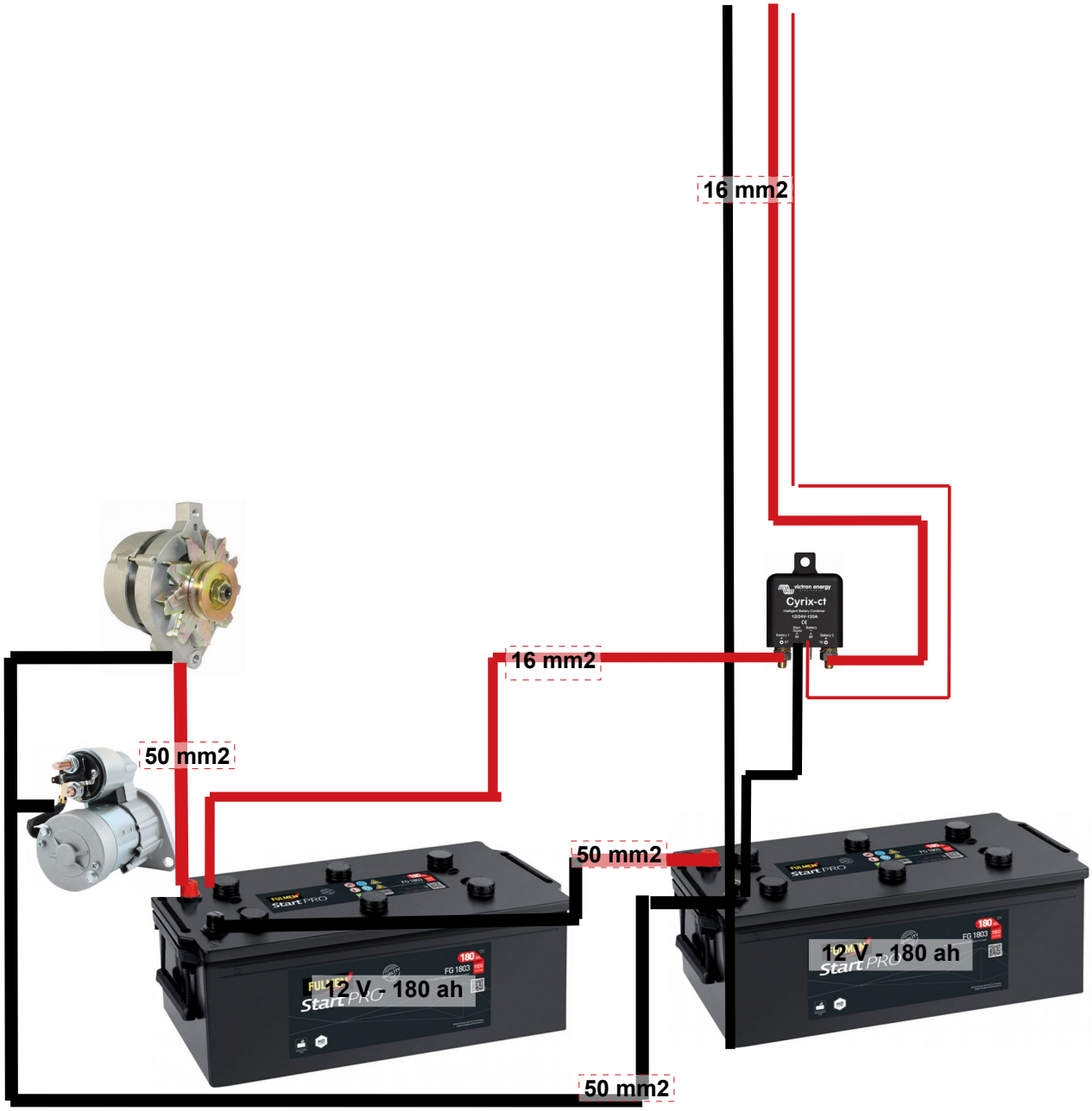
16 mm2
16 mm2
50 mm2
50 mm2
50 mm2
12 V - 180 ah
12 V - 180 ah
Cyrix-ct