Installation électrique (projet)

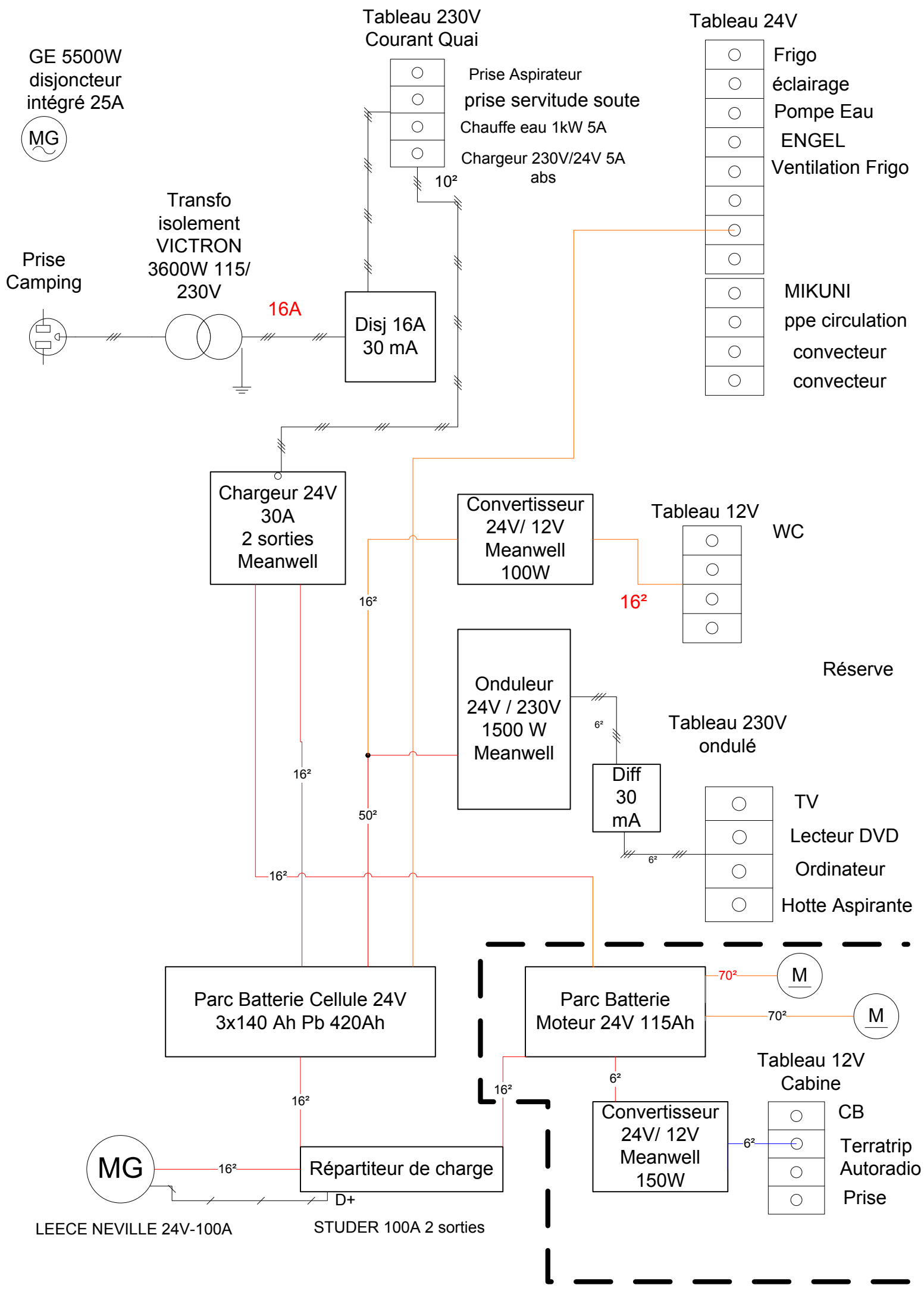

Version 1 du 04 sept 2009